mod. **Modula**

patented model

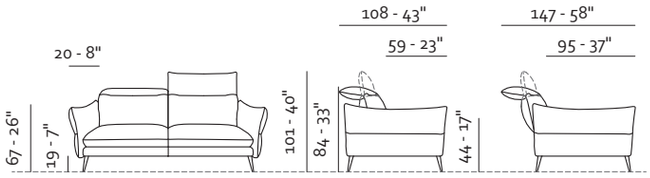

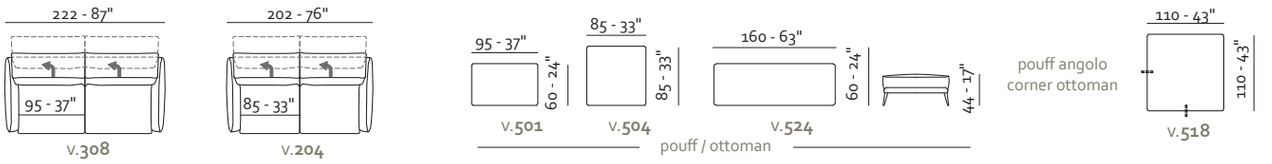

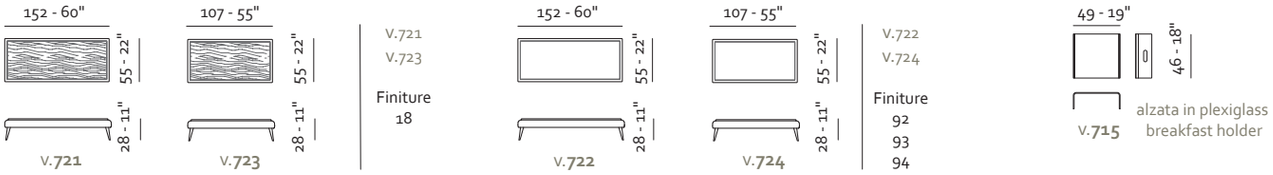

18

Noce Canaletto
Canaletto walnut
Bois noyer canaletto

92 Gres **MAR DEL PLATA**

93 Gres **PULPIS**

94 Gres **RAFFAELLO**

GRES LUX

— **Rivestimento**
Pelle / Tessuto
— **Imbottitura**
BRACCIOLI / Poliuretano espanso / Piuma
SEDUTA / Poliuretano espanso
SPALLIERA / Poliuretano espanso
— **Opzioni** Cucitura a contrasto
— **Comfort** Standard
— **Piedi** Metallo
— **Struttura** Telaio in ferro e legno

— **Coverings**
Leather / Fabric
— **Filling**
ARMS / Foam / Feather
SEAT CUSHION / Foam
BACK CUSHION / Foam
— **Options** Contrast stitching
— **Comfort** Standard
— **Legs** Metal
— **Structure** Iron and wooden frame

— **Revêtement**
Cuir / Tissu
— **Rembourrage**
ACCOUDOIRS / Mousse / Plumes
ASSISE / Mousse
DOSSIER / Mousse
— **Options** Coutures contrastées
— **Confort** Standard
— **Pieds** Metal
— **Structure** Structure en bois et fer

— **Revestimiento**
Piel / Tela
— **Imbottitura**
APOYABRAZOS / Poliuretano expandido / Piuma
SENTADA / Poliuretano expandido
RESPALDO / Poliuretano expandido
— **Opciones** Costura en contraste
— **Confort** Estándar
— **Pies** Metal
— **Struttura** Estructura en madera y hierro

Esempi di componibilità - Sectionals examples - Exemples de compositions - Ejemplos de modularidad

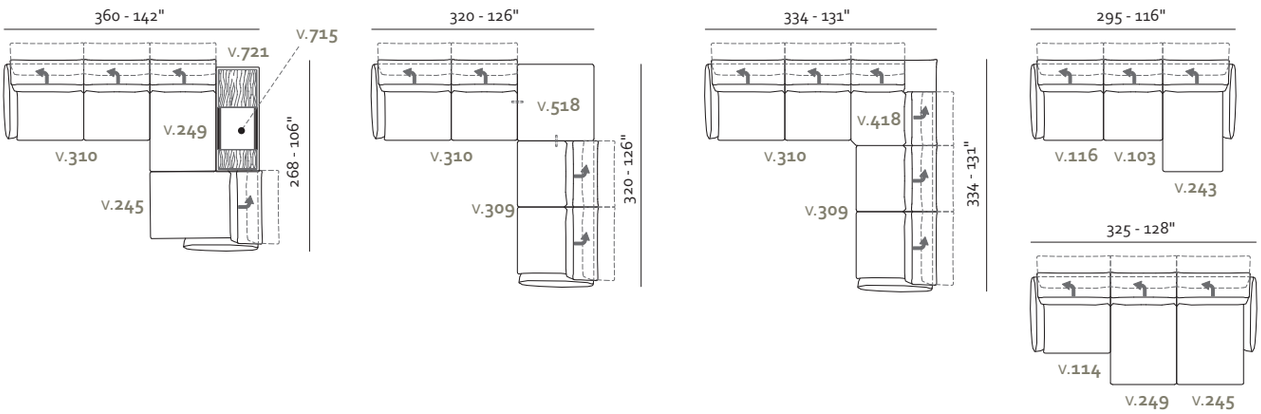

— **Finitura piedi** / Legs finishes
Finition de pieds / Acabados de pies

— Poggiatesta reclinabile
— Reclining headrest
— Appui-tête ajustable
— Reposacabezas reclinable

10 **Lucido** Chrome Brillant Brillante

26 **Marrone** Dark brown Marron Marrón

37 **Mastice** Darke taupe Mastic Masilla

42 **Grigio scuro** Dark grey Gris foncé Gris oscuro

46 **Titanio** Titanium Titane Titanio

Maxdivani s.r.l.
Largo Epitaffio, 1 - 70022 - Altamura (BA) Italy | +39 080 9266200 | www.maxdivani.it

L'azienda si riserva di apportare alcune modifiche alle dimensioni. Le dimensioni sono soggette a leggere variazioni dovute alla manifattura.
Some dimensions reported in this legend may be changed by the manifacturer. Such dimensions are subject to small discrepancy due to the handmade product.